Wagenladungsverkehr (Dg, Ng, Ü, Üs)
Wagenströme pro Session

nach Wagenzahlen 070809
Arrangement 080813

In dieser Darstellung sich nicht enthalten:
- Ganzzugverkehr (Kohle, Steine, Zement mit Gag/Lg)
- Stückgutverkehr (erfolgt mit Ne und P)
- Eilwagen und Vieh (mit P und V)
- Expreßgut und Post

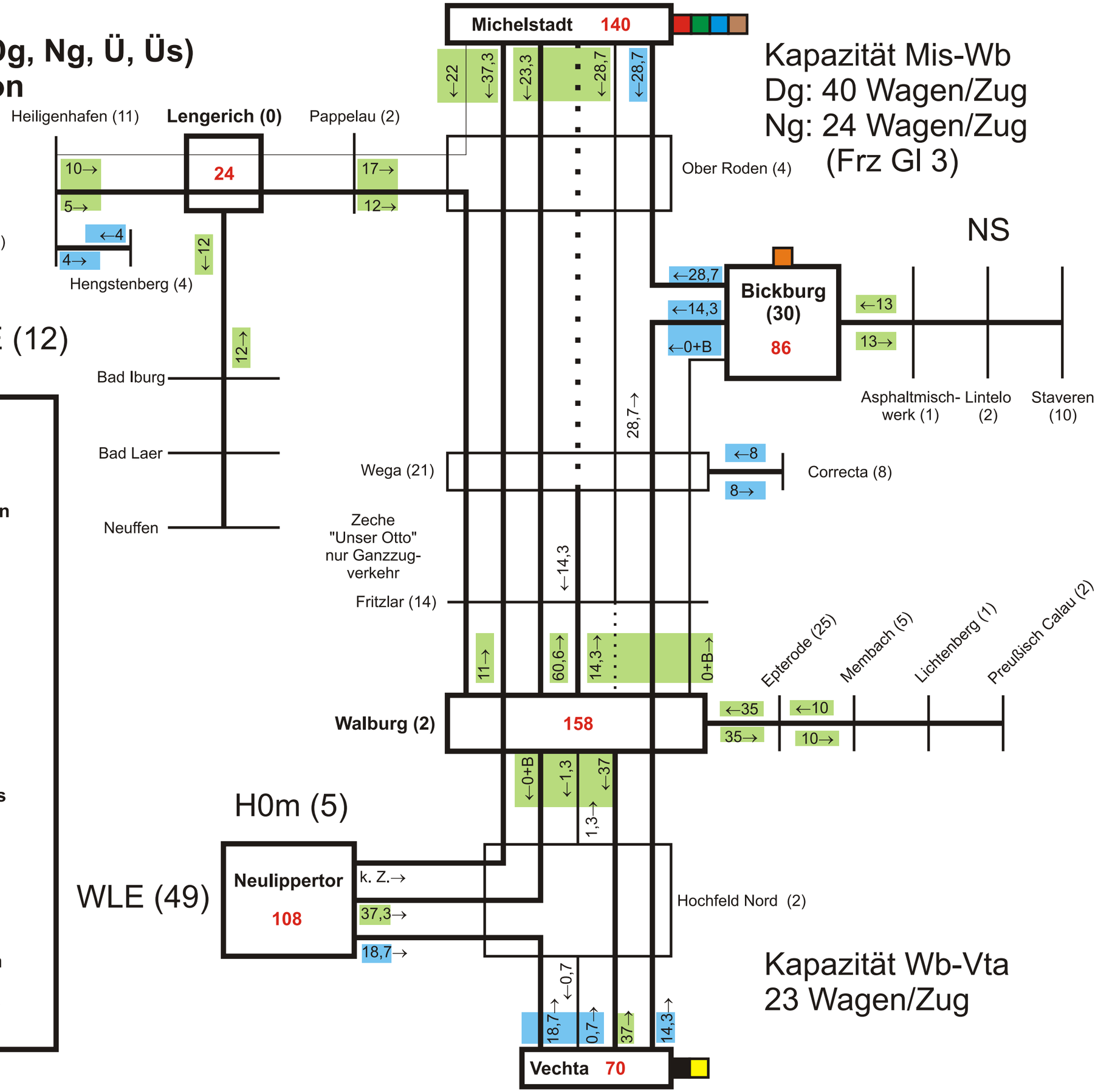

Legende

Name 158	Zugbildungsbahnhof mit Wagenausgang pro Session
Name	Gruppenumstellbahnhof
Name (x)	Zwischenbahnhof (Ortsaufkommen x Wagen)
11→	Wagenstrom pro Session, selbständiger Zuglauf
11→	Wagenstrom pro Session, Mitnahme von Gruppen
. . . . .	Leerfahrt eines Zugstamms
0+B→	Nur Binnenverkehr
k .Z.→	keine Zugbildung
	Zugbildung 1x pro Session
	Zugbildung 2x pro Session